BLUESTAR

Parts Manual

Refrigerator Model
FBFD360

December 2020

FBFD360 Part Numbers

Reference	Part Number	Description	Quantity
1015	4944660100	FRZ_EVA_FRONT_COVER_ASSY	1
1040	4944840200	ZERO DEGGRES DRAWER GR.	1
1041	4943300300	CRISPER RAIL ASSEMBLY	1
1042	4943300400	CRISPER RAIL ASSEMBLY	1
1054	4944760200	DRAWER GROUP OF PRINTED	1
1074	4896850400	VEMX5C VCC INVERTER	1
1096	5908800100	FOUREVER FRZ RAILS GR	1
1124	4362700300	IONIZER BOX ASSY_160MM_120V_60Hz	1
1129	5746930100	FOUREVER_FILTER_BACK_COVER	1
1157	4246820200	SCREW (3.5_16 PT)	2
1161	5910680400	FRZ TELESCOPIC RAILS GROUP	1
1179	5916360100	SEPERATOR_WIRE	2
1181	4346600500	WATER VALVE ASS.UL	1
1184	5914020200	FE_HEATED_WATER_PIPE_GR_120V	1
1187	4822980100	ICE MOTOR FIXING RUBBER	2
1192	4389350100	BY_PASS ASSY_4K_SBS	1
1193	4874970100	FILTER HEAD _SBS_4K	1
1204	4819430200	SBS PIPE CLAMP	1
1205	4842100100	SCREW (M10X1) SBS V3	1
1212	5910680300	FRZ TELESCOPIC RAILS GROUP	1
1216	5914000300	FF ZERO DEGREES TELESCOPIC RAIL GROUP	1
1217	5914000400	FF ZERO DEGREES TELESCOPIC RAIL GROUP	1
1221	4825250185	MAGNET FOR SIGNAL	2
125	4215790500	VACUUMING TUBE	1
125A	4223430100	VACUUMING TUBE (__L__ SHAPED)_	1
1264	5750610100	MICROSWITCH (ZING_EAR_G9110-250D02D1)	1
1283	4295210100	BITUM_125x120x2	1
130A	4810690100	M4 WASHER	1
1338	4944800100	FOUREVER FRZ MIDDLE RAILS GR	1
1350	4832654000	WATER HOSE	1
1350	4832650800	WATER HOSE SBS (VALVE_FILTER)	1
1353	4858340185	AXIAL BLADE CCW_145MM (ROHS)	1
1371	5908010100	DOOR HARNESS ASSY(G84605NE)	1
1374	4944700600	ZERO_DEGREE_SHELF	1
1379	5931630100	ICEMAKER MACHINE GROUP	1
1387	4944013500	PU_FF_DOOR_ASSEMBLY_DID	1
1394	5796140100	HOUSING FOR THE ROTATING MIDDLE TRAVERSE	1
1394	4946650600	ROTATING MIDDLE TRAVERSE	1
1408	4940162100	LED_CARD_AG2014	5
1408	4940161100	LED_CARD_AG2014_ALPPLAS	0
1409	4944960100	FILTER CUP GROUP	1
1412	5917470100	FOUREVER_SERVICE_COVER_GR	1
1417	4854830100	WATER VALF SPRING ASSY._7.2_150mm	5
1418	4854830200	WATER VALF SPRING ASSY._9.2_150mm	3
1424	4944980400	WATER DISPENSER GROUP	1

FBFD360 Part Numbers

1431	4365120600	VCC INVERTER ASSY(WITH SUPPLY CORD)	1
1449	5701390300	MIDDLE_HINGE_PIN	2
1452	5739320100	DOOR_TRAVERS	1
1453	5739320200	DOOR_TRAVERS	1
1455	4944770100	FRZ_UPPER_DRAWER	1
1456	5748020100	G74530_FRZ_BOTTOM_DRAWER	1
1467	4944110500	WATER_TANK	1
1495	4944690100	FRZ_EVA_FRONT_COVER_ASSY	1
1498	5901270100	EVAPORATING PAN GROUP_PANASONIC_Y4K_UL	1
15	4250000400	ADJUSTABLE FOOT (RAL 7037)	2
1514	4857690100	QOICK FIT CON_ 1_4_ 5_16 J.G PI201008S	1
1518	4874960100	WATER FILTER	1
1559	4944830200	DRAWER GROUP OF PRINTED	1
1621	4896400100	HINGE PIVOT	2
1636	4909380200	TOP HINGE ASSY LEFT	1
1637	4909380100	TOP HINGE ASSY RIGHT	1
1638	4944180200	MIDDLE_HINGE	1
1639	4944180100	MIDDLE_HINGE	1
1643	5700140400	MAGNET COVER RAL7039	2
1644	5766520100	HOSE_HIDING_PART	1
1652	5712800200	SWITCH_COVER	1
1661	4943030100	COMPRESSOR_TRAVERSE_91CM_ASSY.	1
1662	5912030500	LIGHTING_GROUP_LONG	1
1663	5912030600	LIGHTING_GROUP_LONG	1
1665	5919310100	LIGHTING_ZERO_DEGREE	2
1677	5923480200	FRV FIXED SHELF HANGING GLASS GROUP	4
1688	4911760900	REED SWITCH ASS	1
1705	4397620100	BLCD_FAN_MOTOR_ASSY.	1
1736	4939820200	WATER_DRAIN_ASSY.	2
1755	4946050400	pulling mechanism	0.001
1756	4946050300	pulling mechanism	0.001
176	5913490100	IONISER_COVER_GR	1
1764	4818490200	BITOM FOR EVAPARATOR TUBES	1
1794	5704860100	FAN COVER_ARCP1	1
1866	4943560100	square fan service group	1
19	4243120700	DRYER (10 gr) (UL APPROVED)	1
200	4227230100	BACK WHEEL	2
201	4076350300	WHEEL PIN	2
205	4109813000	GROUND CABLE ASSEMBLY	1
212	4944620200	DOOR SHELF	2
213	4944630200	ADJUSTABLE DOOR SHELF	2
214	4944610200	door_shelves	2
251	4362161600	GASKET	2
252	4902422000	DOOR GASKET ASSY	1
270	5789110100	Shelf Profile Casing	2
299	5759150200	ICE SHOVEL	1
2A	5729920300	ADJUSTABLE_FOOT_COVER	1

FBFD360 Part Numbers

2B	5729920400	ADJUSTABLE_FOOT_COVER	1
30	4151231000	VCC COMPRESSOR (EMBRACO_VEGZ7H)	1
310	4944080400	GLASS SHELF ASS	1
311	5900680100	FOUREVER_ZERO_DEGREE_BODY_GROUP	1
32	4244690200	BUSHING (EMBRACO COMPRESSOR).	4
326	4944862200	DRAWER PRINTED COVER	2
33	4296130100	RUBBER GROMMET.	4
34	9000120000	WASHER	4
340	4918450400	DRAGON FILTER ASSY	1
38	4112171200	POWER SUPPLY CORD ASSY (UL) 40_40_220_RI	1
420A	4943300100	CRISPER RAIL ASSEMBLY	1
420B	4943300200	CRISPER RAIL ASSEMBLY	1
500	5746000400	FOUREVER_CRISPER_BODY	2
51	5705910100	EVAP. COVER CAP_ARCP1	2
625	5732730100	AYG_LIGHTING_GLASS_AG2014	3
629	5766510100	HOSE_INLET_AREA_HIDING_PART	1
638	5739270100	separator	1
639	4862780100	FILTER COVER _ SBS4K	1
655	4551680100	PART FIXING SENSOR	1
69A	5748380100	RAIL_HANDLE	1
69B	5748380200	RAIL_HANDLE	1
713	5749480200	EVAPORATOR HEATER_G91629	1
716	4919820700	THERMAL INSURANCE	1
720	4888520100	Fan blade	1
722	4834660300	MOTOR HOUSE SUPPORT	2
723	4249690100	FRONT BACK COVER (LINE 2001)	1
724	5782940300	DC_FAN_MOTOR	1
724	5731120300	DC_FAN_MOTOR	0
738	5748460100	CABINET_OF_MID_RAIL	1
74	5739990100	FRZ_EVA_COVER_SERVICE_DOOR	1
784	4934269501	1_U4_CONTROL_BOARD_GR FRV3K V0b VCC CMB	1
784	4934269500	U4_CONTROL_BOARD_GR FRV3K V0b VCC CMB	0
789	5733280300	REED SWITCH CARD	1
789	5733280100	REED SWITCH CARD	2
79A	5772250300	SHELF LEFT RIGHT PROFILE	2
79C	5772240300	NEW PROFILE OF THE MIDDLE SHELF	1
804	5936830300	MULTIFLOW COWER	1
827	4930860300	CARD BOX COVER ASS_AG2014_RAL7037	1
831	4943050300	COMPRESSOR_COVER_91CM_ASSY.	1
832	4333580310	FRONT BASE (RIGHT)	1
833	4333580410	FRONT BASE LEFT	1
836	4942920100	ADHESIVE_EVAPORATING_PAN_ASSY.	1
840	5914120300	DISPLAY GROUP	1
858	5715840100	fan protection wire	1
861	5772281500	GLASS FRONT PROFILE	2
862A	5745070100	FF GLASS SHELF BACK PROFILE	1
863	4362728500	PRINTED GLASS SHELF	1

FBFD360 Part Numbers

881	4946780100	FINNED_EVAPORATOR ASSEMBLY_3D	1
89	5742620100	quick fit connector	0
91	5745930100	Q_ FIT C _(6.35) SIN_ INPUT DOUBLE OUTPU	1
947	5748180600	UPPER DOOR BROW	1
955	4841320300	SCREW(M5x25)	4
955	4841320200	SPIRAL FORM SCREW - M5x18 CONLOK	10
955A	1732820200	HANDLE SCREW_M5x36	6
960	4228060400	PHOTOCATALYST FILTER	1
967	4944352500	PU_FF_DOOR_ASSEMBLY_LEFT	1
973	4935320600	DC FAN MOTOR ASSY	1
974	4239400100	CONDENSER SHEET RUBBER(B-975)	1
995	9000130400	RUBBER HOLDER	2
995	9000130500	RUBBER HOLDER	2
996	4944551400	PU_FRZ_DOOR_ASSEMBLY	1

GUARANTEEDPARTS.COM
CUSTOMER SATISFACTION GUARANTEED

RESİM ÜZERİNDEN ÖLÇÜ ALMAYINIZ / DO NOTSCALE

FOUREVER_3_4_ DOOR

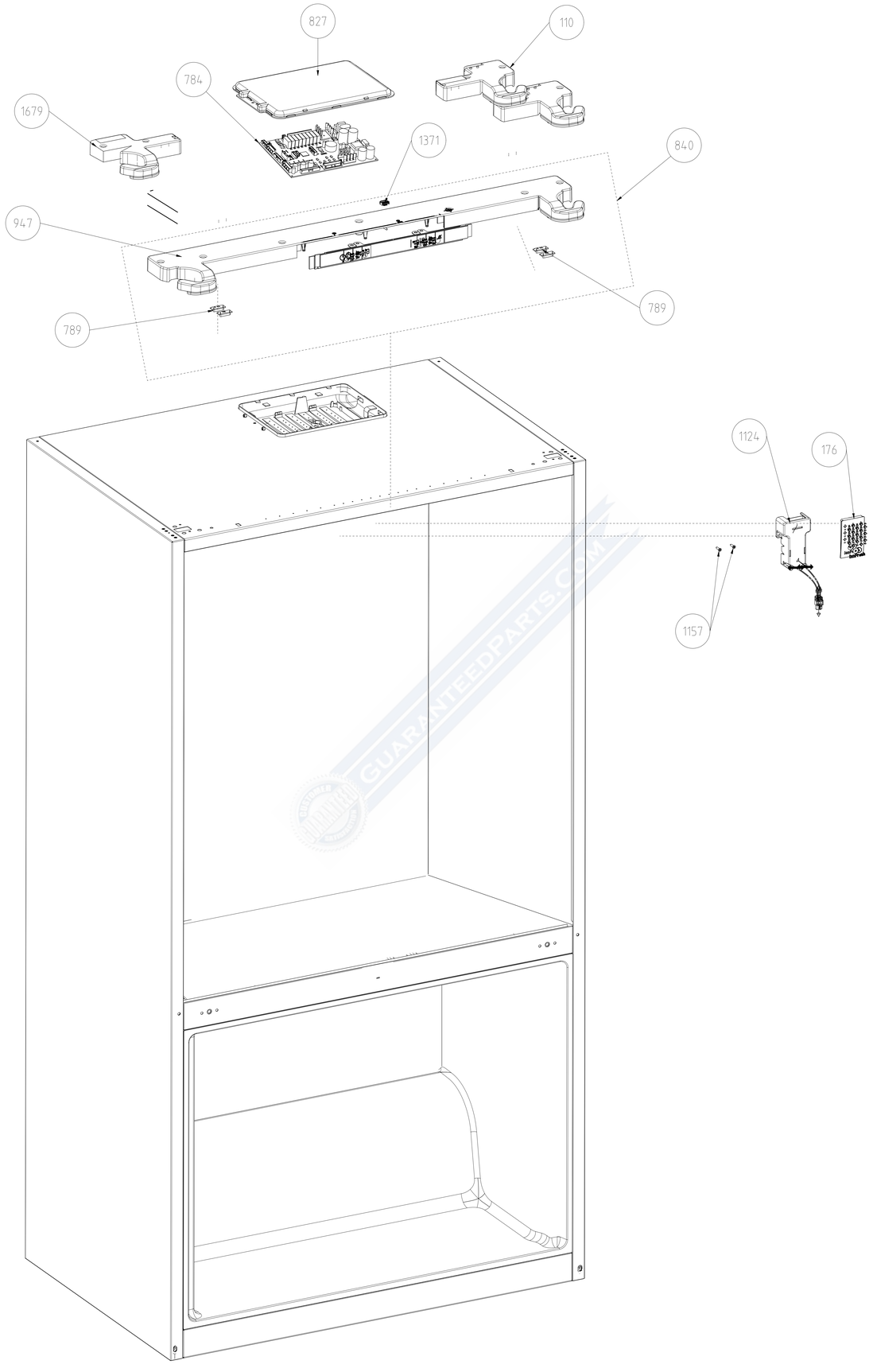

GUARANTEEDPARTS.COM

NOTLAR:
1-Resimde belirtilenler ürününüzde birebir uyum icinde olmayabilir.
Satın aldığınız üründe bu parçalar yoksa bu parçalar başka ürünler içindir.
NOTES:
Figures that take place in this instruction manual are schematic and may not correspond exactly with your product. If the subject parts are not included in the product you have purchased, then it is valid for other models.

02	01							
	EK		09.03.18	MUĞRAS	S.KANTIK			
	EJ		28.02.18	HAKAN K	S.KANTIK	TARİH	İSİM	
	EI		27.02.18	HAKAN K	S.KANTIK	TASARIM		
	EH		21.02.18	G.GÜNDOĞAN	S.KANTIK	ÇİZEN		
	EG		12.02.18	HAKAN K	S.KANTIK	KONTROL		
	EE		09.02.18	Z.GÜNDOĞAN	S.KANTIK	ONAY		
	EC		27.01.18	T.UMUR	F.COŞAN			
	EB		11.01.18	T.EKİCİ	F.COŞAN	Toleransı Verilmeyen Ölçü (DİN)	Kontrol Ölçüleri	
	EZ		24.08.17	G.GÜNDOĞAN	S.KANTIK			
TİP	D	İŞ	D.T.NO.	TARİH	D.YAPAN	ONAY		

arçelik

MALZEME/MATERIAL

MALBİS NO

PARÇA/GRUP ADI

FOUREVER_DS_KONT_PK

PARÇA/GRUP/PAFTA NUMARASI

494453xx00 / EM

ÖLÇEK

YERİNE GEÇTİ AO

CAD İLE ÇİZİLMİŞTİR ELDE DEĞİŞTİRMEYİNİZ / CAD OUTPUT.DO NOT HANDWORK

CAD KONTROL

RESIM UZERINDEN ÖLÇÜ ALMAYINIZ / DO NOTSCALE

FOUREVER_3_ DOOR

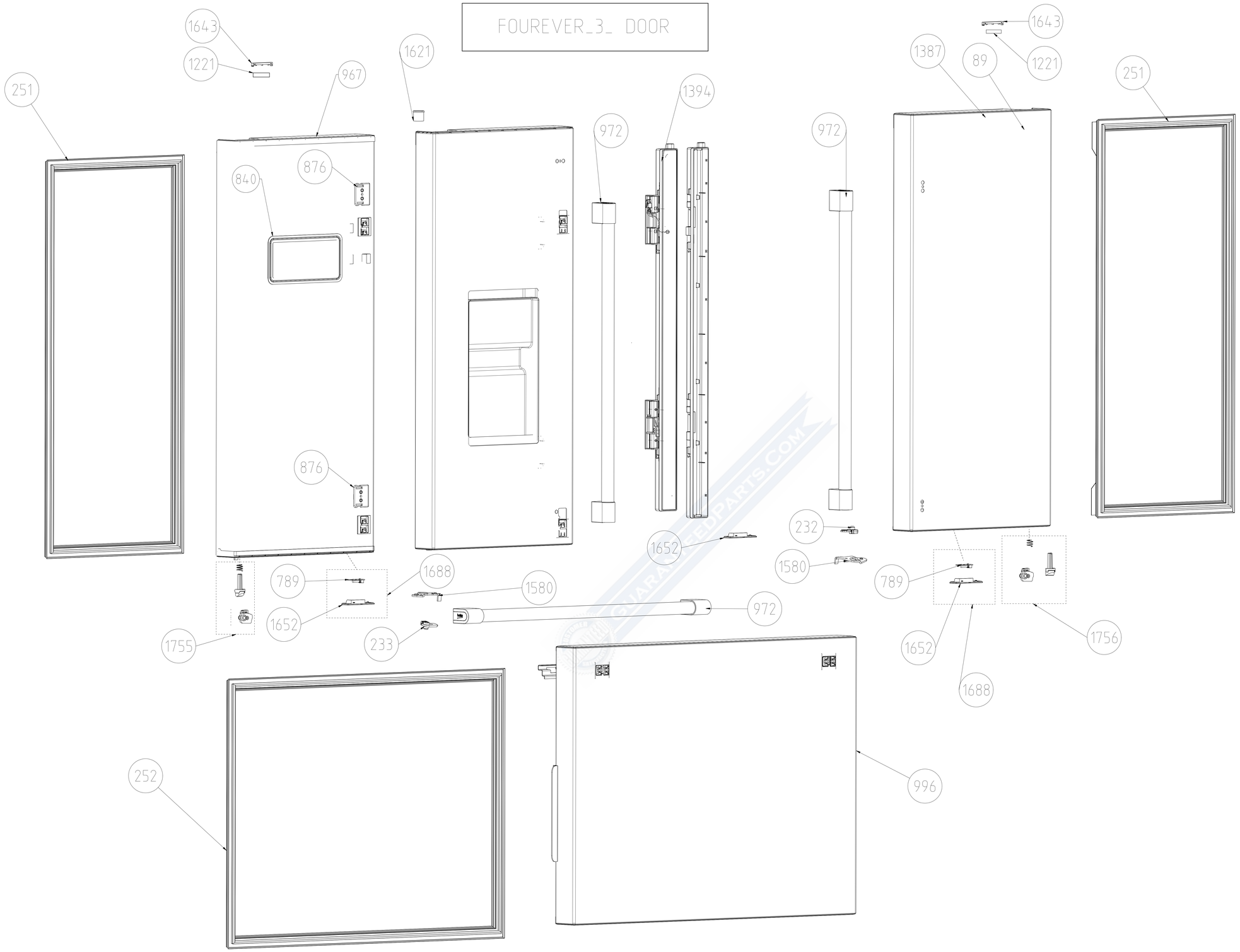

NOTLAR:
1-Resimde belirtilenler ürününüzde birebir uyum icinde olmayabilir.
Satın aldığınız üründe bu parçalar yoksa bu parçalar başka ürünler içindir.
NOTES:
Figures that take place in this instruction manual are schematic
and may not correspond exactly with your product. If the subject parts are
not included in the product you have purchased,
then it is valid for other models.

BA 1300 TIPININ URUN AGACI GUNCELLENDI.
5930430100 INOX_BLOMBERG_FRV_FF_3K_SAP_GR ÇIKARTIDI.
593280100 INOX_ARCELIK_FRV_FF_3K_SAP_GR GİRİLDİ.

TIP	D	D. T. NO.	TARIH	D. YAPAN	ONAY	TASARIM	TARIH	ISIM
	BF		27.02.2018	ÖMER T.	S.KANTİK	ÇIZEN	18.03.15	LEANGÜR
	BB		07.12.2017	D.GÜNDOGAN	S.KANTİK	KONTROL	26.03.15	Ö.SÜR
	BA		17.11.2017	UYEMAZ	B.AKAV	ONAY	26.03.15	T.BAYRAMLI
	AZ		23.10.17	ÖMER T.	S.KANTİK	Toleransı Verilmeyen Ölçü (DIN)	Kontrol Ölçüleri	
	AU		24.05.17	D.BAŞSAK	A.GÜDEKİN			
	AI		14.03.17	D.BAŞSAK	A.GÜDEKİN			

arçelik

MALZEME/MATERIAL

MALBIS NO

PARÇA/GRUP ADI: FOUREVER_3K_PU_KAPI_PK

PARÇA/GRUP/PAFTA NUMARASI: 494450xx00 / BG

ÖLÇEK: 1/4

YERINE GEÇTI AO

CAD ILE CIZILMISTIR ELDE DEGISTIRMEYINIZ / CAD OUTPUT.DO NOT HANDWORK
CAD KONTROL

RESIM ÜZERİNDEN ÖLÇÜ ALMAYINIZ / DO NOTSCALE

FOUREVER_3_ DOOR

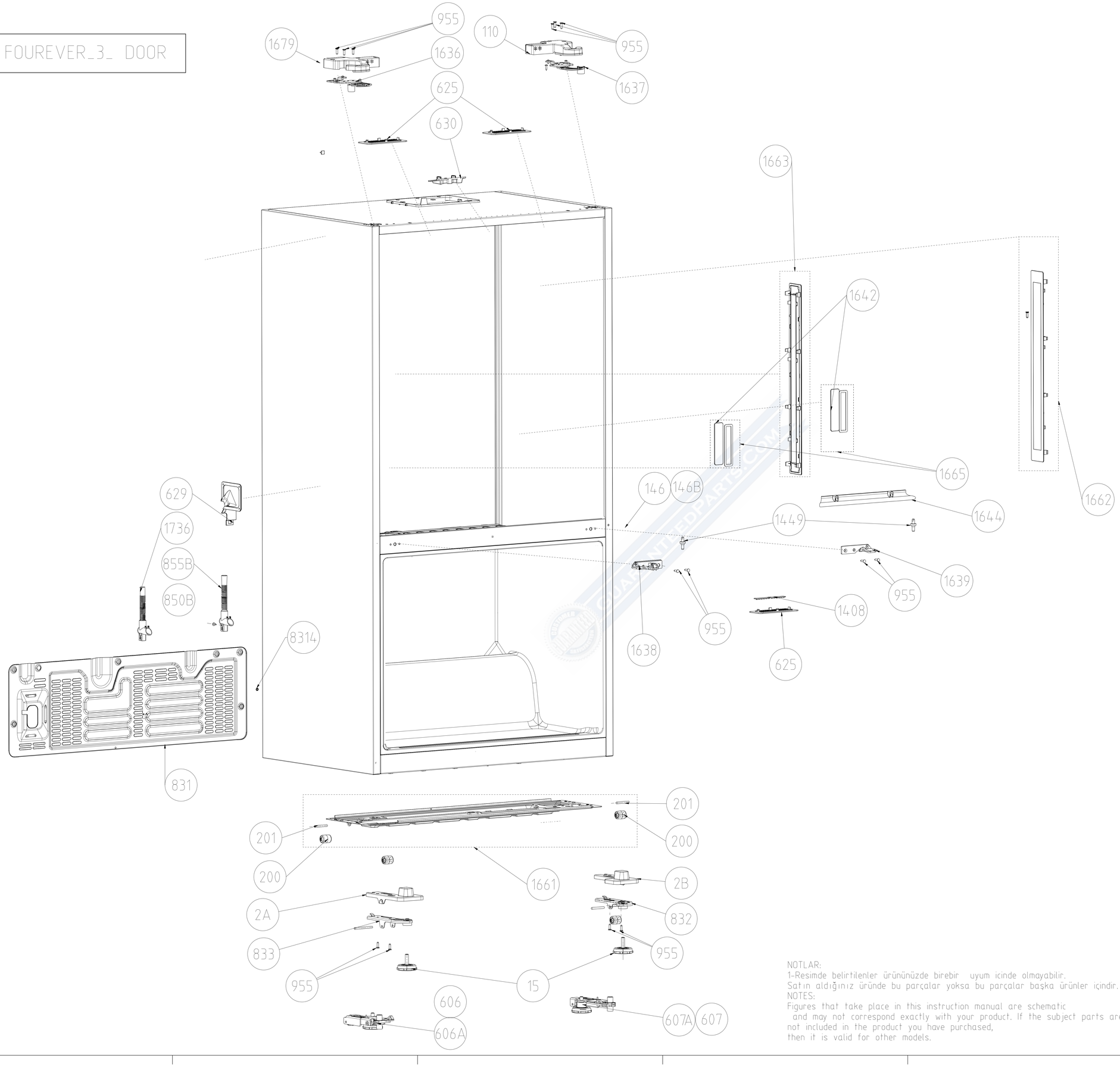

NOTLAR:
1-Resimde belirtilenler ürününüzde birebir uyum içinde olmayabilir.
Satın aldığınız üründe bu parçalar yoksa bu parçalar başka ürünler içindir.
NOTES:
Figures that take place in this instruction manual are schematic
and may not correspond exactly with your product. If the subject parts are
not included in the product you have purchased,
then it is valid for other models.

02	01									arçelik			MALZEME/MATERIAL
													MALBİS NO
										TARİH	İSİM		PARÇA/GRUP ADI
										TASARIM			FOUREVER_3K_GENEL_PK
										ÇİZEN	03.03.15	LCANGÜR	
										KONTROL	03.03.15	D.SUR	
	BG		26.02.18	BİLİN Y	S.KANTİK	ONAY	06.03.15	T.BAYRAMLI					PARÇA/GRUP/PAFTA NUMARASI
	BF		23.08.17	İMİR T	S.KANTİK	Toleransı Verilmeyen Ölçü (DIN)		Kontrol Ölçüleri					494447xx00 / BH
	BD		15.06.17	E.BAŞAK	A.GÜDEKİN								
	BB	.	25.05.2017	N.GÜZELİK	A.GÜZSU								
TİP	D	Ş	D.T.NO.	TARİH	D.YAPAN	ONAY							

ÖLÇEK 1/4
SAYFA 1/2
YERİNE GEÇTİ AO

CAD İLE ÇİZİLMİŞTİR ELDE DEĞİŞTİRMEYİNİZ / CAD OUTPUT.DO NOT HANDWORK
CAD KONTROL

RESİM ÜZERİNDEN ÖLÇÜ ALMAYINIZ / DO NOT SCALE

CAD KONTROL

CAD İLE ÇİZİLMİŞTİR ELDE DEĞİŞTİRMEYİNİZ / CAD OUTPUT.DO NOT HANDWORK

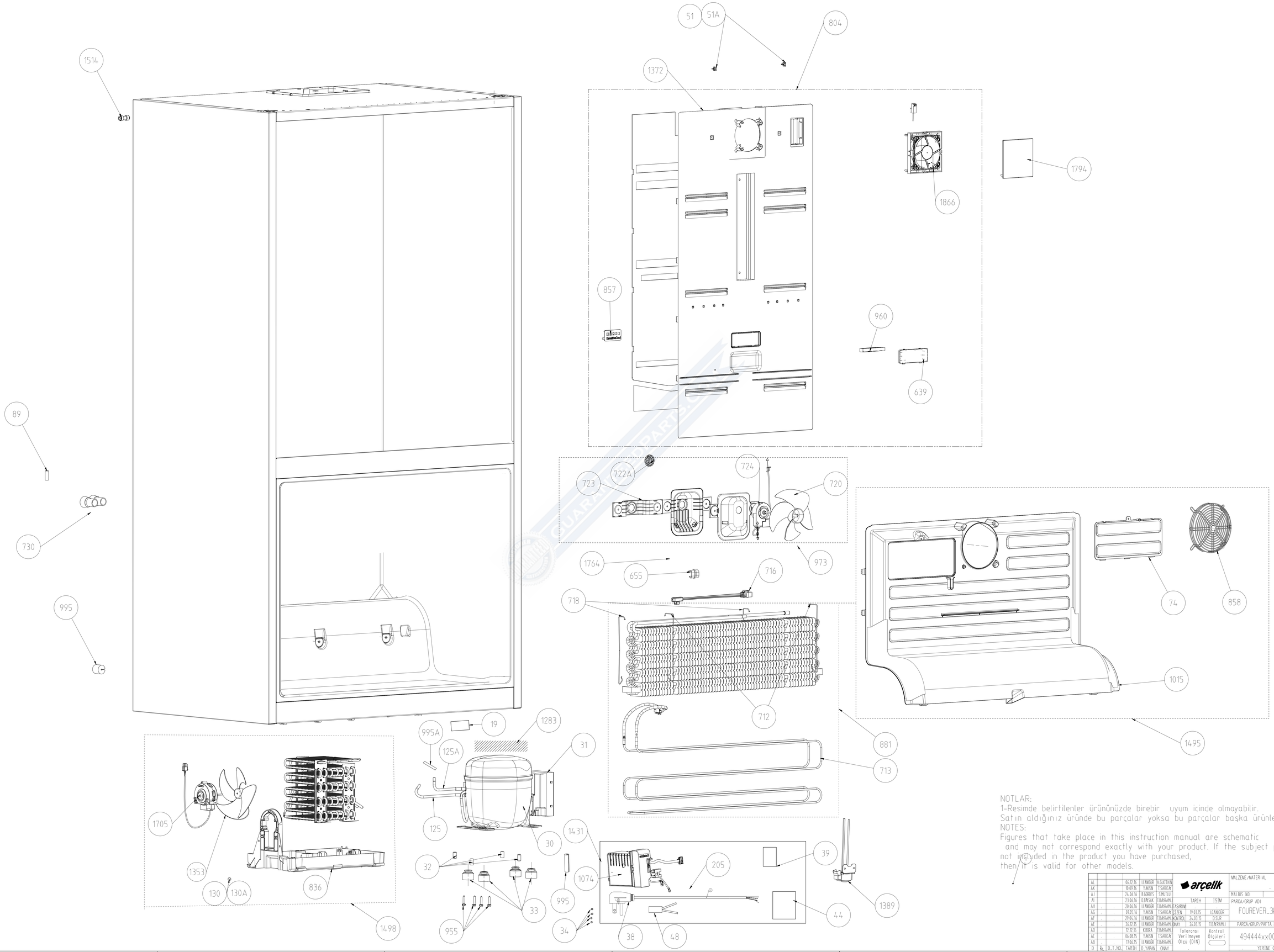

NOTLAR:
1-Resimde belirtilenler ürününüzde birebir uyum icinde olmayabilir.
Satın aldığınız üründe bu parçalar yoksa bu parçalar başka ürünler içindir.
NOTES:
Figures that take place in this instruction manual are schematic
and may not correspond exactly with your product. If the subject parts are
not included in the product you have purchased,
then it is valid for other models.

A1			06.12.16	E.CANGÜR	A.GÜTEKIN	arçelik		MALZEME/MATERIAL	
A4			10.09.16	T.KARSIN	T.SARICAK			-	
A1			24.06.16	B.GÜRGES	S.MUTLU			MALBIS NO	
A1			23.06.16	O.BAŞSAK	T.BAYRAMLI	TARİH	İSİM	PARÇA/GRUP ADI	
A4	.	.	20.06.16	E.CANGÜR	T.BAYRAMLI	TASARIM		FOUREVER_3K_D_S_PK	
A6	.	.	07.05.16	T.KARSIN	T.SARICAK	ÇİZEN	19.03.15	E.CANGÜR	
A1	.	.	29.04.16	E.CANGÜR	T.BAYRAMLI	KONTROL	24.03.15	O.SUR	
A1	.	.	26.12.15	E.CANGÜR	T.BAYRAMLI	ONAY	26.03.15	T.BAYRAMLI	PARÇA/GRUP/PAFTA NUMARASI / ÖLÇEK
A0	.	.	12.12.15	K.BORA	T.BAYRAMLI	Toleransı Vermiyen Ölçü (DIN)	Kontrol Ölçüleri	494444xx00 / AS	1 / 4
A1	.	.	06.08.15	T.KARSIN	T.SARICAK				Hoj No Sayfa
A8	.	.	17.06.15	E.CANGÜR	T.BAYRAMLI				1 / 2
D	İptal	D.T.NO.	TARİH	D.YAPAN	ONAY			YERİNE GEÇİŞİ AO	

RESIM UZERINDEN ÖLÇÜ ALMAYINIZ / DO NOTSCALE

FOUREVER 3K DOORS

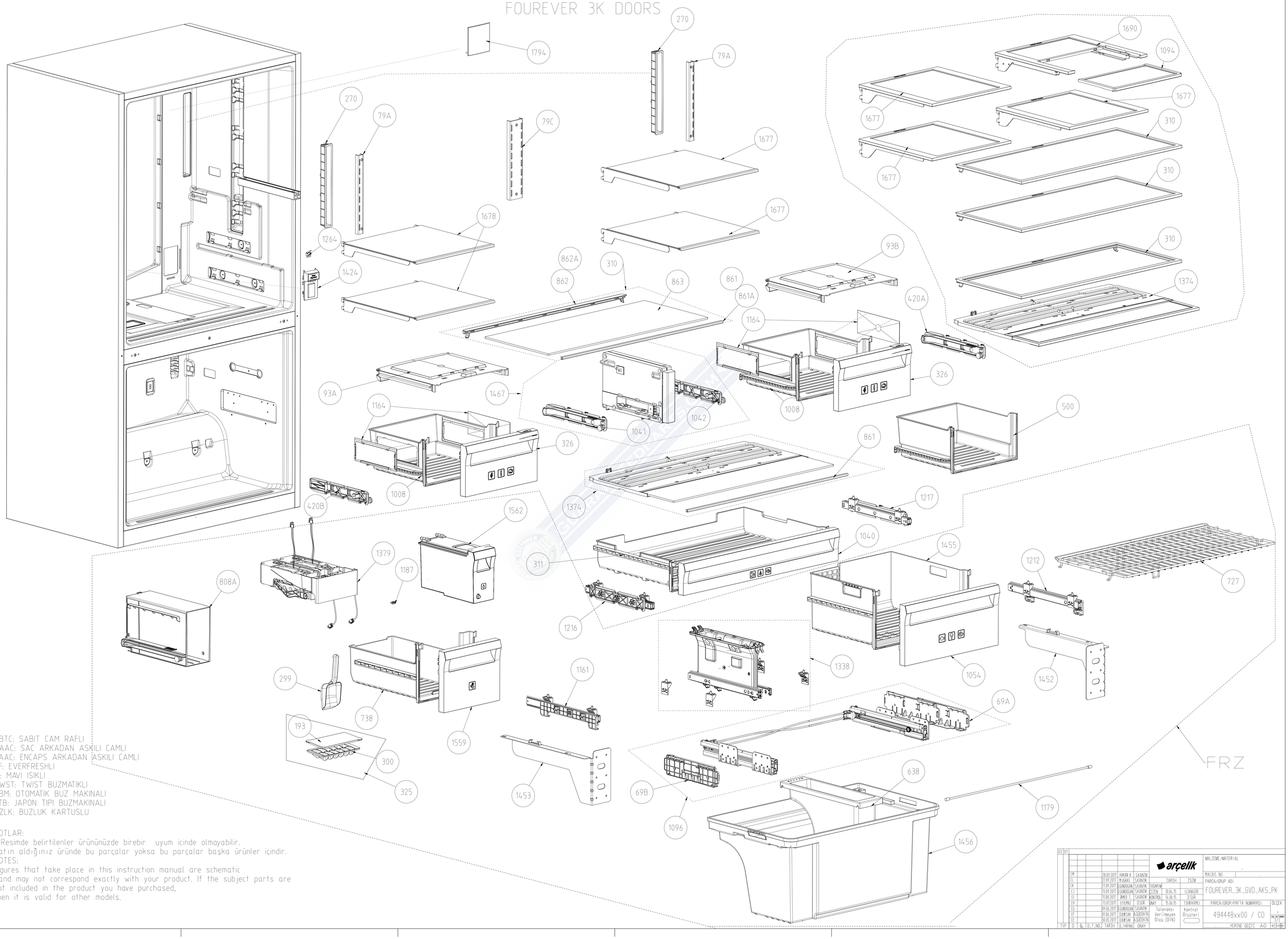

SBTC: SABIT CAM RAFLI
SAAC: SAC ARKADAN ASKILI CAMLI
EAAC: ENCAPS ARKADAN ASKILI CAMLI
EF: EVERFRESHLI
M: MAVI ISIKLI
TWST: TWIST BUZMATIKLI
OBM: OTOMATIK BUZ MAKINALI
JTB: JAPON TIPI BUZMAKINALI
BZLK: BUZLUK KARTUSLU

NOTLAR:
1-Resimde belirtilenler ürününüzde birebir uyum icinde olmayabilir.
Satın aldığınız üründe bu parçalar yoksa bu parçalar başka ürünler içindir.
NOTES:
Figures that take place in this instruction manual are schematic
and may not correspond exactly with your product. If the subject parts are
not included in the product you have purchased,
then it is valid for other models.

02	01								
	CM		28.09.2017	HAKAN K.	SKANTK.				
	CL		22.09.2017	M.UGRAS	SKANTK.				
	CK		21.09.2017	D.GUNDOGAN	SKANTK.	TASARIM			
	CJ		13.09.2017	D.GUNDOGAN	SKANTK.	ÇIZEN	10.04.15	LCANIGÜR	
	CI		11.08.2017	ÖMER T.	SKANTK.	KONTROL	14.06.15	D.SUR	
	CH		13.07.2017	U.YILMAZ	D.SUR.	ONAY	15.06.15	T.BAKAMLI	
	CG		09.06.2017	D.GUNDOGAN	SKANTK.				
	CF		01.06.2017	D.BAŞSAK	A.GÜLEKİN				
	CE		30.05.2017	D.BAŞSAK	A.GÜLEKİN				
TIP	D	İŞ	D.T.NO.	TARİH	D.YAPAN	ONAY			

arçelik

Toleransı Verilmeyen Ölçü (DIN)

Kontrol Ölçüleri

TARİH	İSİM

MALZEME/MATERIAL: -

MALBIS NO: -

PARCA/GRUP ADI: FOUREVER_3K_GVD_AKS_PK

PARCA/GRUP/PAFTA NUMARASI: 494448xx00 / C0

ÖLÇEK: -

TOL. DIN 2768: f/f

YERİNE GEÇTİ: AO

CAD ILE CIZILMIŞTIR ELDE DEGİŞTIRMEYİNİZ / CAD OUTPUT, DO NOT HANDWORK

CAD KONTROL

RESİM ÜZERİNDEN ÖLÇÜ ALMAYINIZ / DO NOTSCALE

CAD İLE ÇİZİLMİŞTİR ELDE DEĞİŞTİRMEYİNİZ / CAD OUTPUT.DO NOT HANDWORK

CAD KONTROL

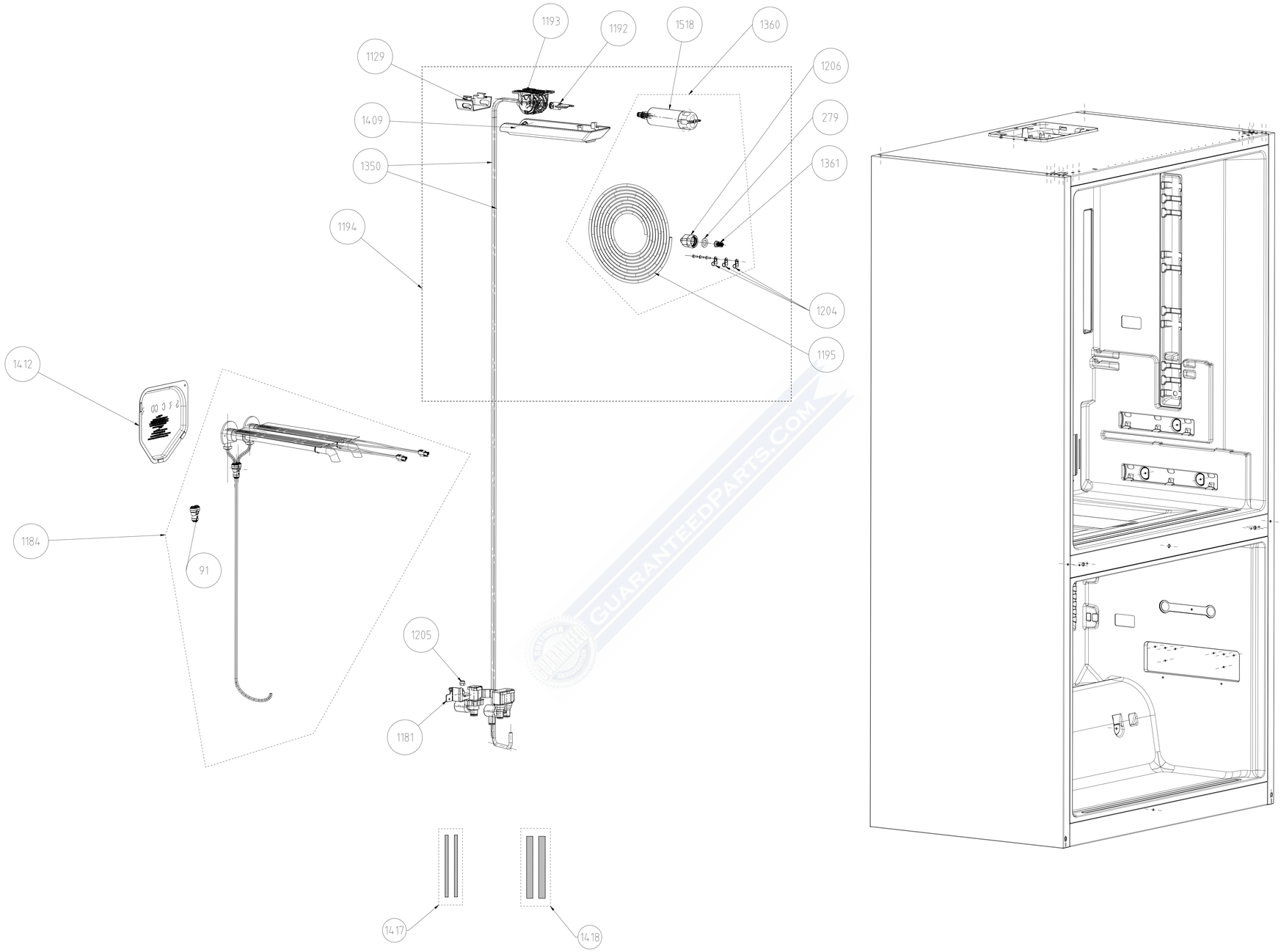

GUARANTEEDPARTS.COM

TIP	D	Ad.	D.T.NO.	TARİH	D.YAPAN	ONAY
AH				18.02.16	E.CAKIR	B.BAYRAMLI
AG				28.12.15	E.CANUĞR	B.BAYRAMLI
AF				05.11.15	K.BORA	B.BAYRAMLI
AE				14.10.15	E.CAKIR	B.BAYRAMLI
AD				17.06.15	E.CANUĞR	B.BAYRAMLI

02 01

arçelik

	TARİH	İSİM
TASARIM ÇİZEN	10.05.15	E.CANUĞR
KONTROL	10.06.15	D.SUR
ONAY	17.06.15	B.BAYRAMLI

Tolerans: Verilmeyen Ölçü (DIN)

Kontrol Ölçüleri

MALZEME/MATERIAL

MALBİS NO

PARÇA/GRUP ADI

FOUREVER_3K_SU_SISTEMI_PK

PARÇA/GRUP/PAFTA NUMARASI

494454xx00 / AH

ÖLÇEK 1/4

AG 17/1

YERİNE GEÇTİ AO